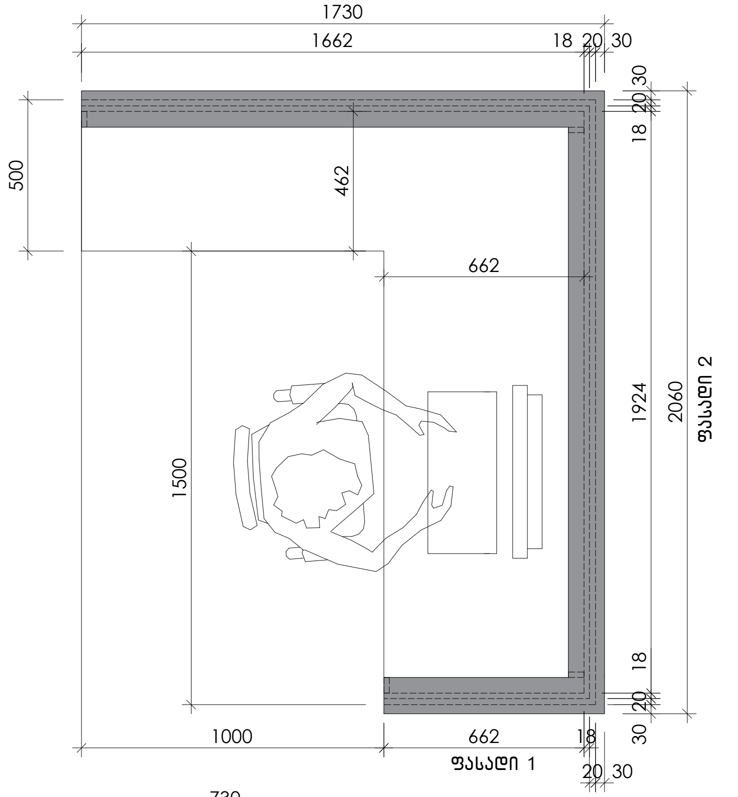

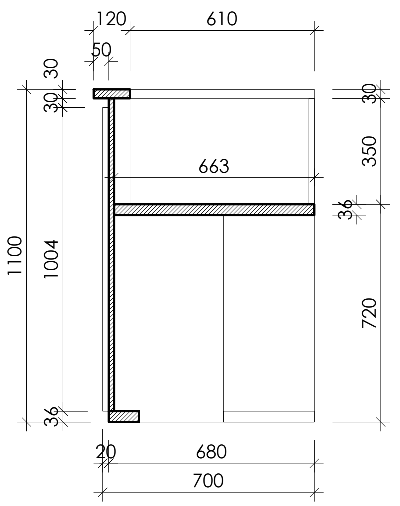

ფასადი 3

ფასადი 1

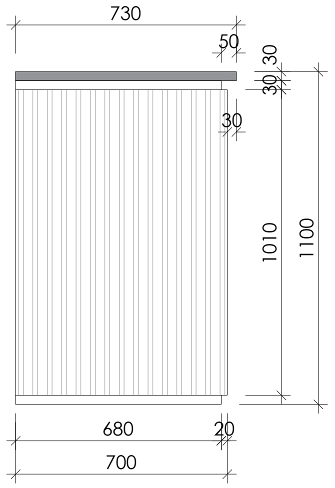

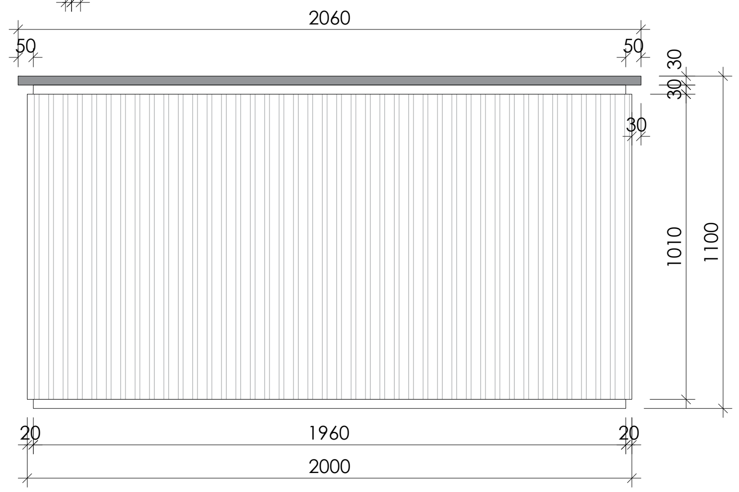

ფასადი 3

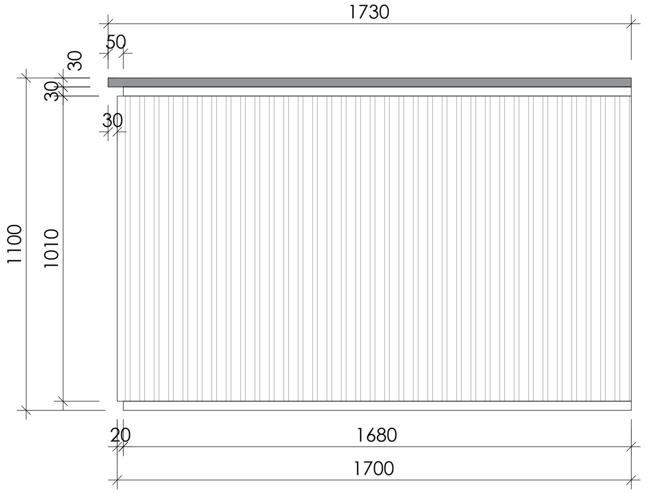

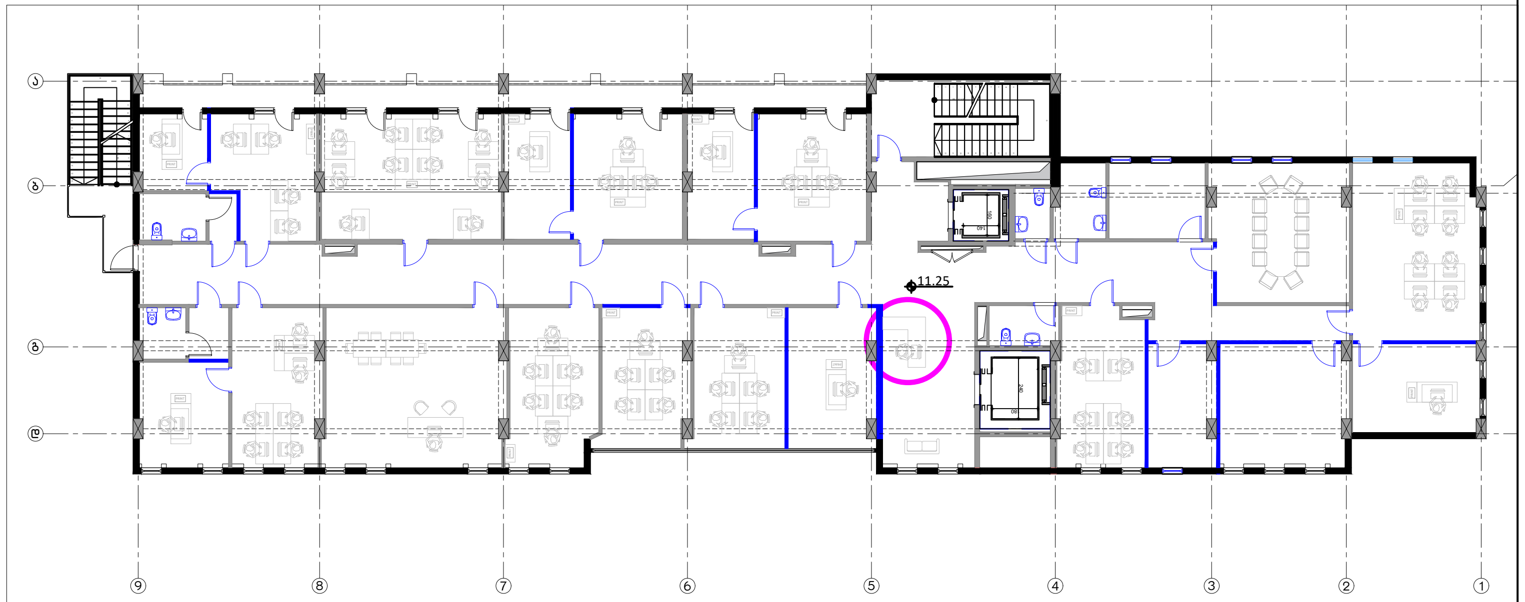

შენიშვნები

პრ. მთ. არქ.	ლ. ქაზნიძე	
არქ.	ა. ბაბაკიშვილი	

სტადია	პროექტი
თარიღი	აგვისტო 2024

ნახაზის დასახელება	ავეჯის დეტალიზაცია
მასშტაბი	1:25
ფორმატი	A3
ნახაზის კოდი	FR06

დამკვეთი
სს "სადაზღვევო კომპანია ალდაგი" 404476189
საოპერაციო დირექტორი ქეთევან ახვლედიანი

პროექტის სახელწოდება
შიდა სივრცეების გადაგეგმარება / ინტერიერის დიზაინის პროექტი

პროექტის მისამართი
ქ. თბილისი, ანა პოლიტკოვსკაიას ქუჩა №16

საპროექტო ორგანიზაცია
შპს. "A3" 401978721
ზუგდიდის ქ. №3
თბილისი, საქართველო